Datenblatt

Nummernblock für den rückseitigen Einbau

DGI.12R17.R

Bezeichnung	DGI.12R17.R
Modell	Digi-Inox
Oberfläche	Tastenkappen aus Edelstahl
Ausführung	Backpaneleinbau
Layout	Nummernblock
Tastenanzahl	12
Schalttechnologie	Digi-Inox (Schnappscheibe auf Leiterplatte)
Schaltkraft	4,0 N
Schaltweg	0,6 mm
Schaltzyklen	ca. 3 Mio.
Cursorsteuerung	ohne
Front	Edelstahl
Schutzgrad	IP65 frontseitig
Betriebstemperatur	-10°C ... +70°C
Lagertemperatur	-25°C ... +85°C
Gewicht	200 g

ATEG Automation GmbH | Intzestraße 50 | 42859 Remscheid | Germany | Tel.: +49 (0)2191 / 591457-0 | info@ateg.de | www.ateg.de

Datenblatt

Nummernblock für den rückseitigen Einbau

DGI.12R17.R

Abmessungen	78 x 104 x 9 mm
Schnittstelle	Matrix, USB, RS232
Länderlayout	numerisch
Farbe	Edelstahl
Zusatzfunktion	ohne
Zertifizierung	CE
Artikelnummer	TKV-012-17-ROUND-DGI-IP65-BACKL-BP-MATRIX (KV21202)
Einsatzbereich	Industrie, Gerätebau, Vandalismusschutz, Design

ATEG Automation GmbH | Intzestraße 50 | 42859 Remscheid | Germany | Tel.: +49 (0)2191 / 591457-0 | info@ateg.de | www.ateg.de

Datenblatt

Nummernblock für den rückseitigen Einbau

DGI.12R17.R

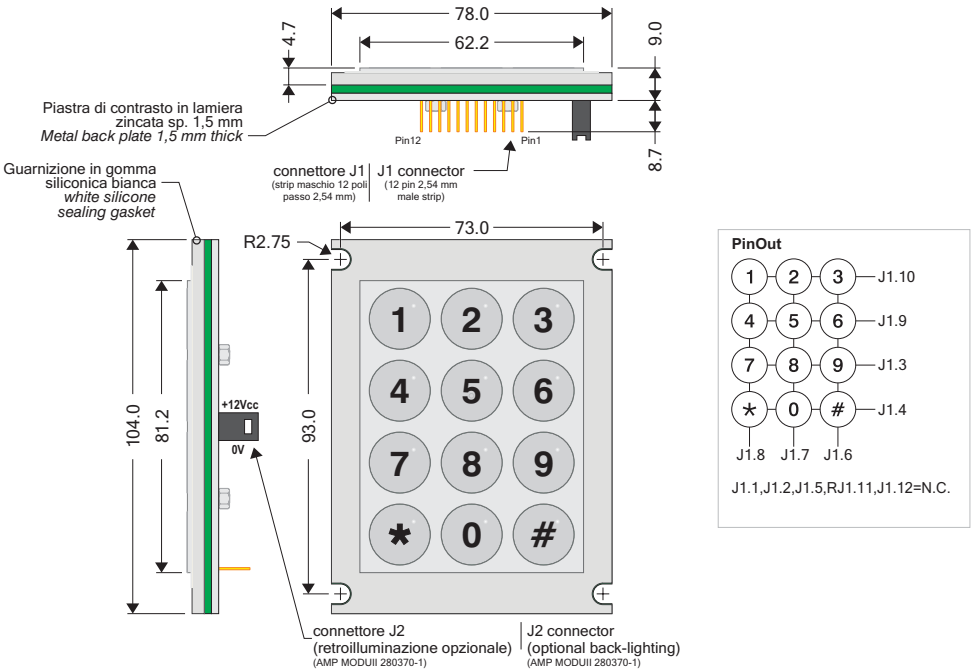

Cutout consigliato *Suggested Cut-out*

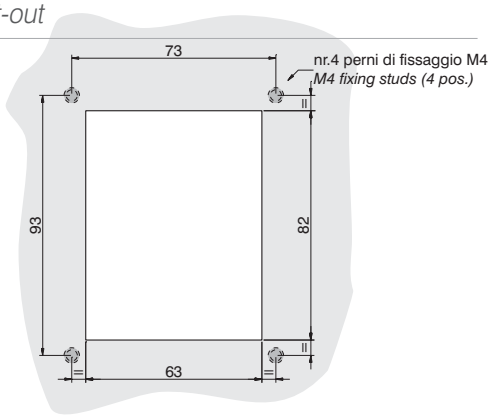

Codifica per l'ordine *Order Info*

DGI.12R17.R - W

Es. DGI.12R17.R.C

W	Marcatura - *Marking*
	C - Incisione chimica + colore NERO - Chemical engraving + color filling (BLACK)
	B - Backlight

www.completamente.it

ATEG Automation GmbH | Intzestraße 50 | 42859 Remscheid | Germany | Tel.: +49 (0)2191 / 591457-0 | info@ateg.de | www.ateg.de