Datenblatt

Grossanzeige MG-BBR41.B

MG-BBR41.B

Bezeichnung	MG-BBR41.B
Abmessungen	316 x 124 x 104 mm (Zeichenhöhe 57 mm)
Artikelnummer	MG-BBR41.B000.S10BD1, MG-BBR41.B000.710BD1, MG-BBR42.B000.S10BD1, MG-BBR42.B000.710BD1
Zeichenhöhe	57 mm, 100 mm, 200 mm
Zeichenfarbe	rot, optional: grün
Geberversorgung	-
Bedienung	frontseitig über Tastatur
Schaltausgang	-
Analogausgang	-
Anzahl Zeichen	3, 4, 5, 6
Anzeige	LED
Eingang	BCD
Format	310 x 118 mm
Art	Schnittstelle
Messbereich	0 - 9999
Ausrichtung	horizontal

ATEG Automation GmbH | Intzestraße 50 | 42859 Remscheid | Germany | Tel.: +49 (0)2191 / 591457-0 | info@ateg.de | www.ateg.de

Datenblatt

Grossanzeige MG-BBR41.B

MG-BBR41.B

Versorgungsspannung	18 - 36 VDC, 100 - 240 VAC
Schutzgrad	IP65
Umgebungstemperatur	0°C ... 60°C
Schnittstellenausgang	-
Bauart	Einbaugehäuse
Ausführung	Großanzeige

ATEG Automation GmbH | Intzestraße 50 | 42859 Remscheid | Germany | Tel.: +49 (0)2191 / 591457-0 | info@ateg.de | www.ateg.de

Datenblatt

Grossanzeige MG-BBR41.B

MG-BBR41.B

MG – 4-stellige Großanzeige für den Innenbereich BCD adresscodiert

- rote Anzeige von -999…9999 Digits (optional 3, 5 oder 6 Stellen)
- Ziffernhöhe 57 mm oder 100 mm, auf Anfrage 200 mm
- Aluprofilgehäuse, Schutzart IP65
- Wandaufbau- oder Schalttafeleinbaugerät
- 9 frei wählbare Zeichensätze
- Programmiersperre über Codeeingabe
- auf Anfrage: Geräte für den Außenbereich mit ultrahellen LEDs und Heizung

- **Aufbaugehäuse**

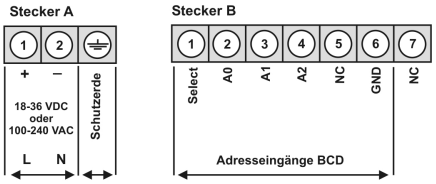

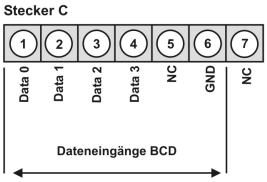

	Versorgung	Bestellnummer (ohne Option)	EUR
57 mm	100-240 VAC	**MG-ABR41.B000.S10BD1**	**730,00**
57 mm	18-36 VDC	**MG-ABR41.B000.710BD1**	**820,00**
100 mm	100-240 VAC	**MG-ABR42.B000.S10BD1**	**1000,00**
100 mm	18-36 VDC	**MG-ABR42.B000.710BD1**	**1090,00**

- **Einbaugehäuse**

Skizze folgt

57 mm	100-240 VAC	**MG-BBR41.B000.S10BD3**	**730,00**
57 mm	18-36 VDC	**MG-BBR41.B000.710BD3**	**820,00**
100 mm	100-240 VAC	**MG-BBR42.B000.S10BD3**	**1000,00**
100 mm	18-36 VDC	**MG-BBR42.B000.710BD3**	**1090,00**

- **Bestellschlüssel Optionen**

M	G	-	A	B	R	4	X.	B	0	0	0.	X	1	0	B	D	1	**Aufbaugehäuse**
M	G	-	B	B	R	4	X.	B	0	0	0.	X	1	0	B	D	3	**Einbaugehäuse**

		EUR
5	200 mm LED	auf Anfrage
X	Anzahl der Stellen: 3, 5, 6 Stellen	auf Anfrage
G	Grüne LED	
X	Weitere Gehäuseausführungen	auf Anfrage

Dimensionszeichen (max. 5 Stellen) sind auf Wunsch bei Bestellung anzugeben, z.B. kg.

Großanzeige

ATEG Automation GmbH | Intzestraße 50 | 42859 Remscheid | Germany | Tel.: +49 (0)2191 / 591457-0 | info@ateg.de | www.ateg.de

Technische Daten

Abmessungen	Aufbaugehäuse	57 mm Anzeige: 316 mm x 124 mm x 82 mm (BxHxT) 100 mm Anzeige: 526 mm x 176 mm x 82 mm (BxHxT)
	Befestigung	über Befestigungsflansche an der Rückwand
	Gehäusematerial	Aluminium, schwarz, pulverbeschichtet
	Schutzart	IP65
Anschluss	Steckertyp	Rundsteckverbinder Binder-Serie 693
	Kabeldurchlass	PG9 (6,0…9,5 mm)
	Schutzart	IP65
	Mech.-Lebensdauer	> 500 Steckzyklen
	Anschlussart	Schrauben
Stecker A	Polzahl	3 + PE
	Leitungsquerschnitt	0,5…2,5 mm (AWG 20…14)
	Bemessungsspannung	400 V
	Bemessungsstrom	12 A
Stecker B und C	Polzahl	7
	Leitungsquerschnitt	0,34…1,5 mm (AWG 22…16)
	Bemessungsspannung	250 V
	Bemessungsstrom	8 A
Abmessungen	Einbaugehäuse	57 mm Anzeige: B 316 mm x H 124 mm x T 104 mm 100 mm Anzeige: B 526 mm x H 176 mm x T 104 mm
	Einbauausschnitt	57 mm Anzeige: B 310,0 x H $118{,}0^{+/-0.5}$ mm 100 mm Anzeige: B 520,0 x H $170{,}0^{+/-0.5}$ mm
	Befestigung	Schraub-/Klemmbefestigung
	Gehäusematerial	Aluminium, schwarz, pulverbeschichtet
	Schutzart	frontseitig IP65, Anschluss IP00
Anschluss	Steckertyp	15-polige Steckklemme für Ein- und Ausgänge für Leiterquerschnitt bis 1,5 mm^2
Gewicht	57 mm Anzeige	ca. 3,0 kg
	100 mm Anzeige	ca. 5,0 kg
Anzeige	Display	7-Segment-LED
	Ziffernhöhe	57 mm, 100 mm
	Segmentfarbe	rot
	Anzahl der Stellen	4 Stellen
	Anzeigebereich	zeichensatzabhängig
	Bereich	Indoor/Innenbereich
Schnittstelle	BCD	HIGH/LOW ≥4,5 V / ≤2,4V
Speicher	EEPROM	Datenerhalt > 20 Jahre
Netzteil	Versorgung	100-240 VAC Nennspannung ± 10%, 50/60 Hz 18-36 VDC, galv. getrennt
	Leistungsaufnahme	max. 30 VA
Umgebungs-bedingungen	Arbeitstemperatur	0...60°C
	Lagertemperatur	-20...80°C
	Klimafestigkeit	rel. Feuchte ≤75 % im Jahresmittel ohne Betauung
EMV	EN 61326	
CE-Zeichen	Konformität gemäß 89/336/EWG	
Sicherheits-anforderungen	Gemäß Niederspannungsrichtlinie 2006/95/EG; EN 61010; EN 60664-1	

ATEG Automation GmbH | Intzestraße 50 | 42859 Remscheid | Germany | Tel.: +49 (0)2191 / 591457-0 | info@ateg.de | www.ateg.de

- **Befestigungsskizze für Einbau- und Aufbaugehäuse**

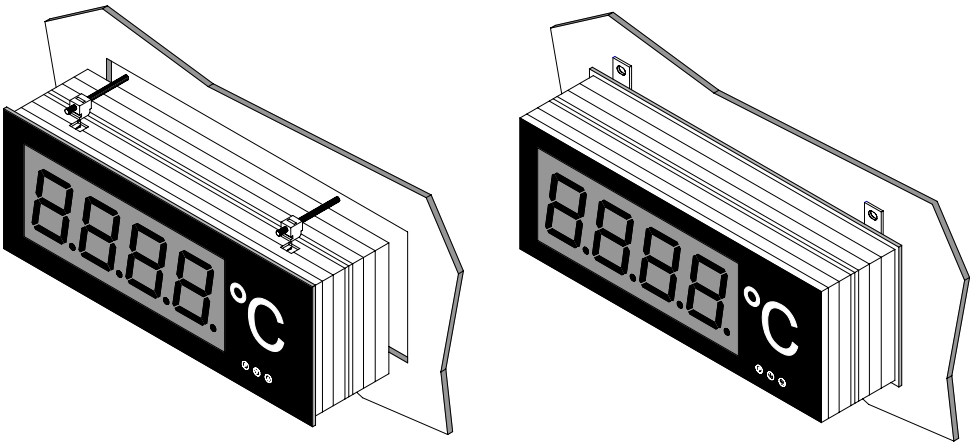

- **Abmessungen**

Anzeige 57 mm

Stellenzahl	Länge L	Länge LA	Höhe H	Höhe HA
3-stellig mit Dimension	268 mm	262 mm	124 mm	118 mm
4-stellig mit Dimension	316 mm	310 mm		
5-stellig mit Dimension	364 mm	358 mm		
6-stellig mit Dimension	412 mm	406 mm		

Anzeige 100 mm

Stellenzahl	Länge L	Länge LA	Höhe H	Höhe HA
3-stellig mit Dimension	436 mm	430 mm	176 mm	170 mm
4-stellig mit Dimension	526 mm	520 mm		
5-stellig mit Dimension	616 mm	610 mm		
6-stellig mit Dimension	706 mm	700 mm		

ATEG Automation GmbH | Intzestraße 50 | 42859 Remscheid | Germany | Tel.: +49 (0)2191 / 591457-0 | info@ateg.de | www.ateg.de

- **Bestellschlüssel**

M	G-	A	B	R	4	1.	B	0	0	0.	7	1	0	B	D	1

Grundtyp M-Serie

Großanzeige Indoor

Gehäuseausführung

Aufbaugehäuse	A
Einbaugehäuse	B
hängend/einseitig	C
hängend/doppelseitig	D
stehend	E
tragbar	T
Edelstahlgehäuse	V

} **auf Anfrage**

Anzeigenart

Schnittstelle	B

Anzeigenfarbe

grün	G
rot	R

Anzahl der Stellen

3-stellig	3
4-stellig	4
5-stellig	5
6-stellig	6

Ziffernhöhe

57 mm LED	1
100 mm LED	2
200 mm LED	5

Schnittstellen

BCD	B

Steckeranschluss

1	Gehäuseunterseite
2	Gehäuseoberseite
3	Gehäuserückseite

Dimension

0	ohne
D	einfaches Schriftfeld (5 Zeichen)
Z	doppeltes Schriftfeld

Version

B	Version B

Schaltpunkte

0	kein Schaltpunkt

Schutzart

1	IP65

Versorgungsspannung

7	18-36 VDC
S	100-240 VAC

Messeingang

0	ohne

Analogausgang

0	ohne

Geberversorgung

0	ohne

ATEG Automation GmbH | Intzestraße 50 | 42859 Remscheid | Germany | Tel.: +49 (0)2191 / 591457-0 | info@ateg.de | www.ateg.de